Инструкция по пользованию душевого лотка Advantix Vario

Модель 4965.10

10.3/2012

RUS

A

	Модель	Номер арт.
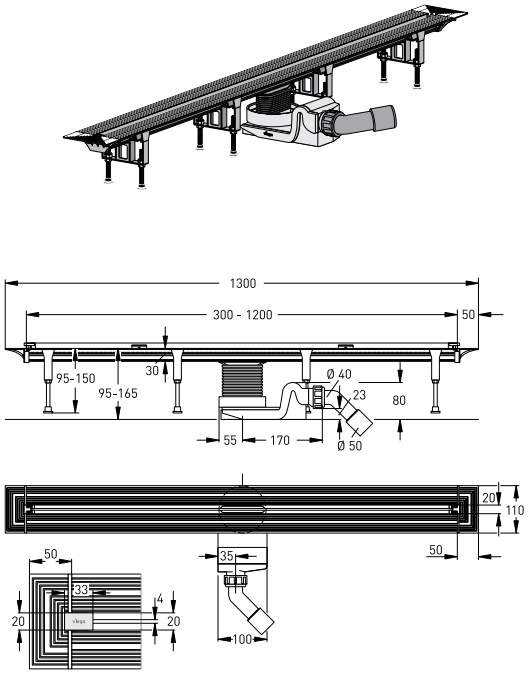	4965.10	686277

viega

www.viega.com

560883

Модель 4965.10

B

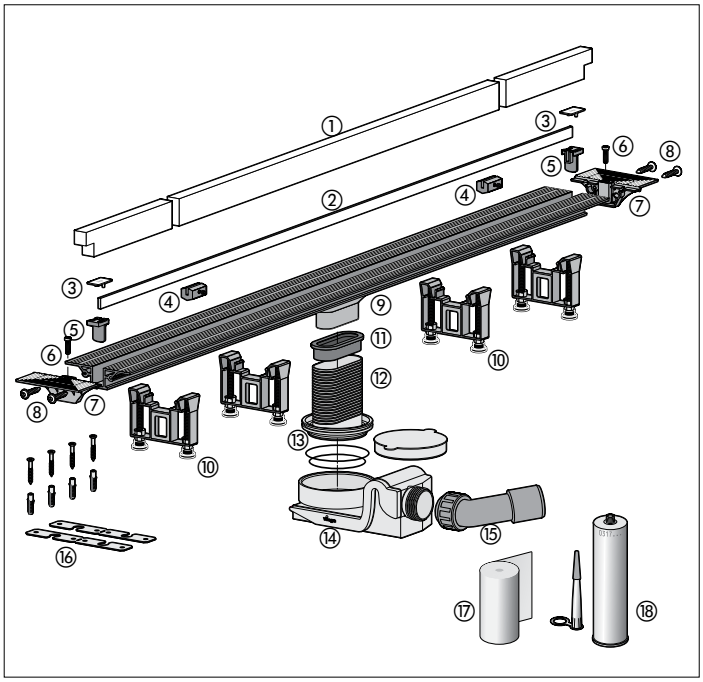

C

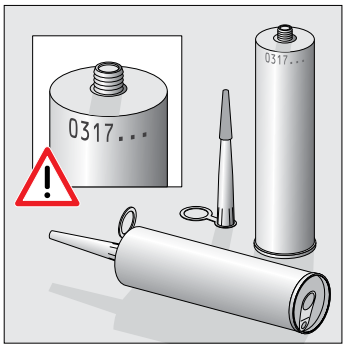

D

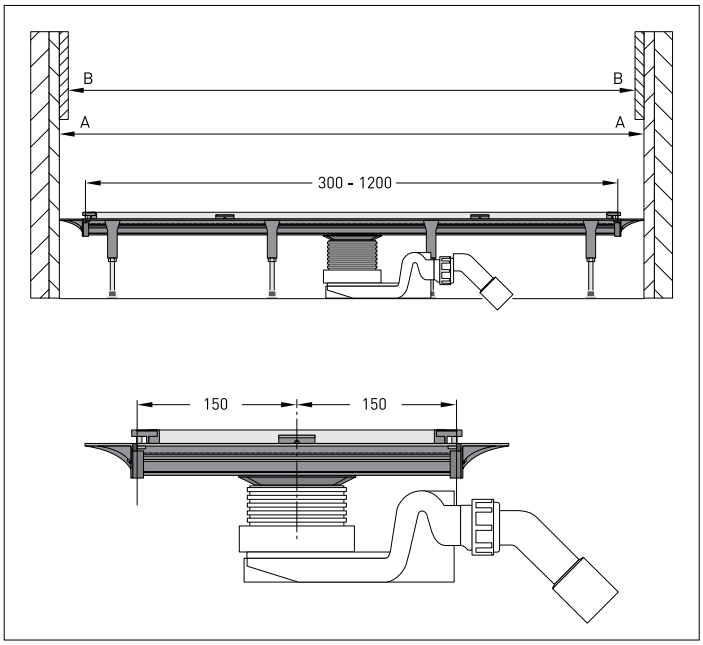

viega
www.viega.com

Модель 4965.10

E

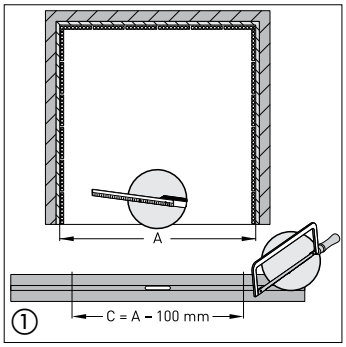

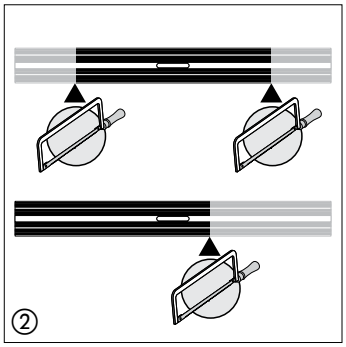

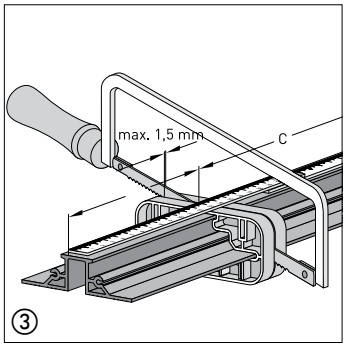

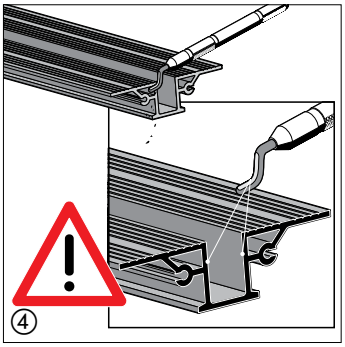

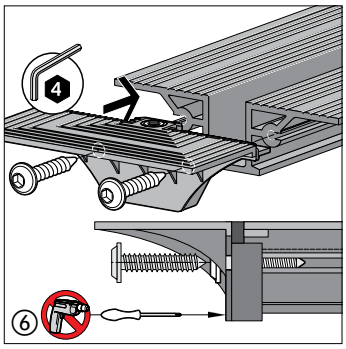

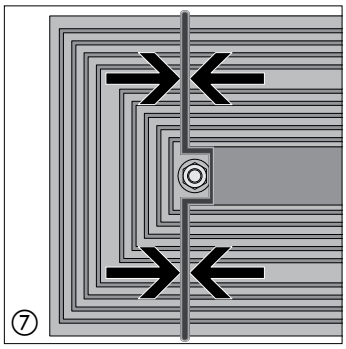

F

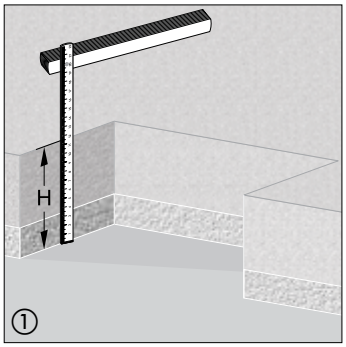

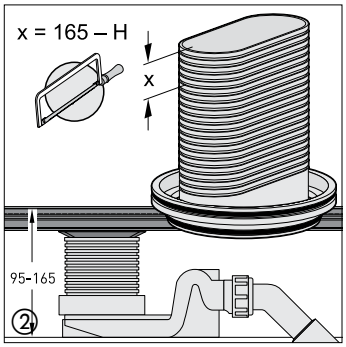

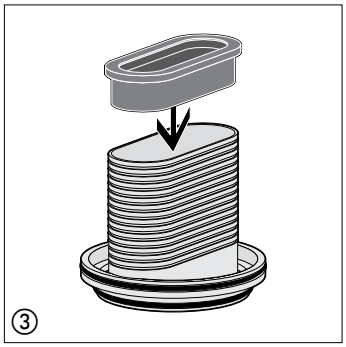

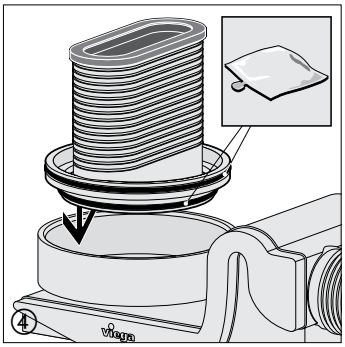

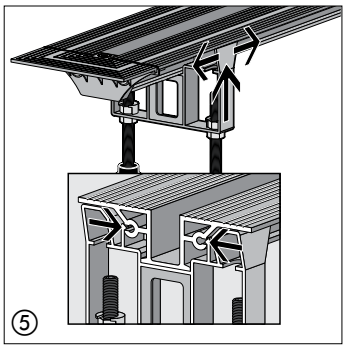

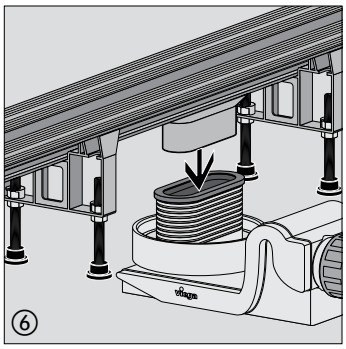

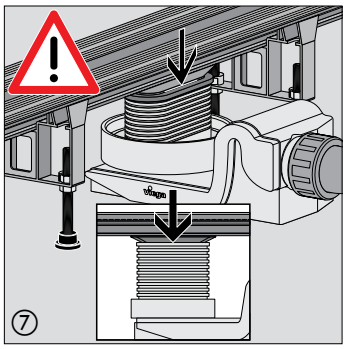

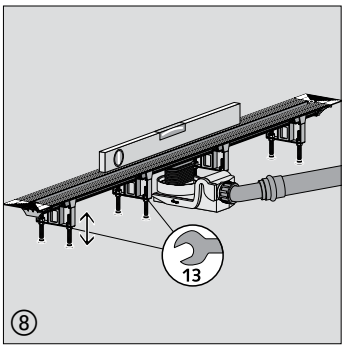

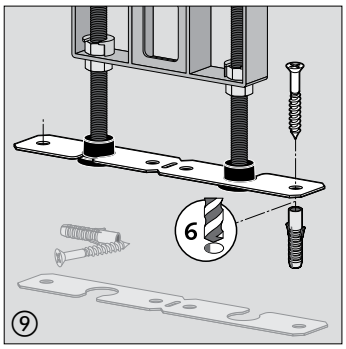

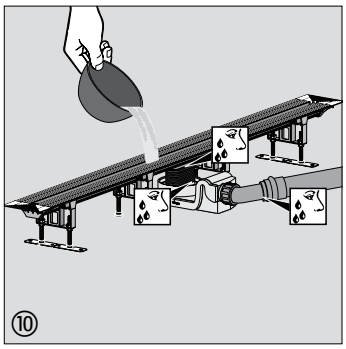

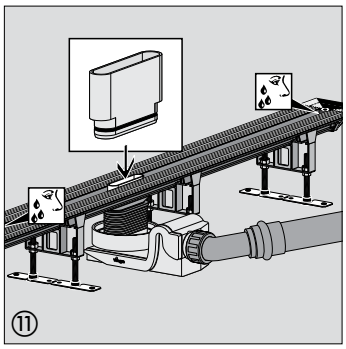

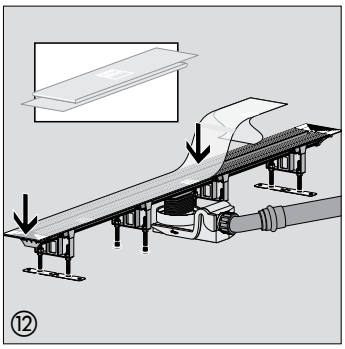

viega

www.viega.com

F

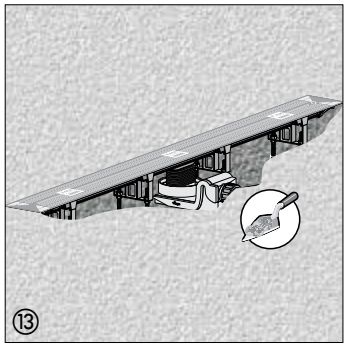

G

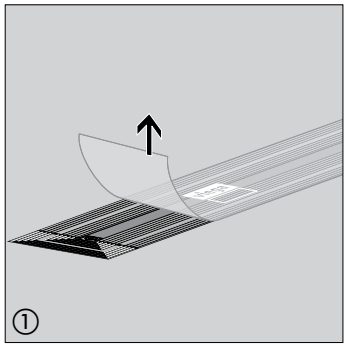

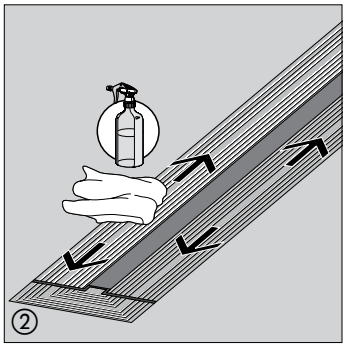

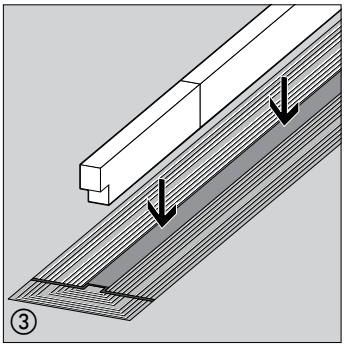

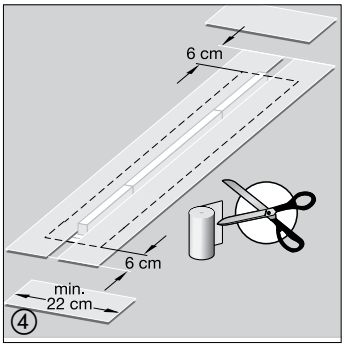

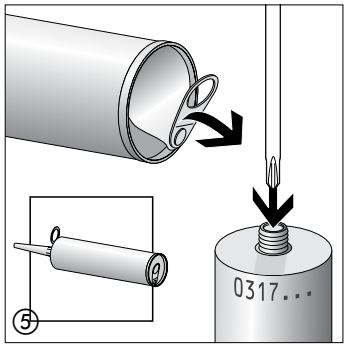

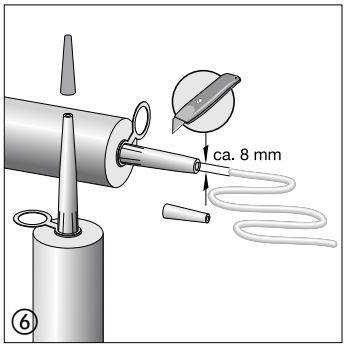

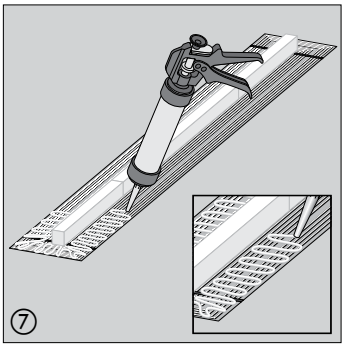

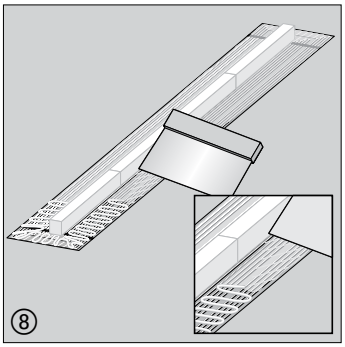

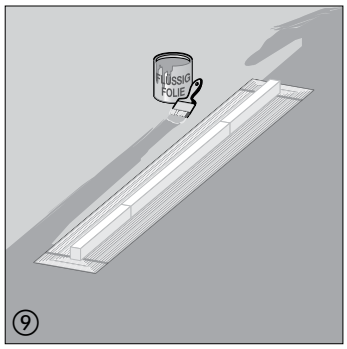

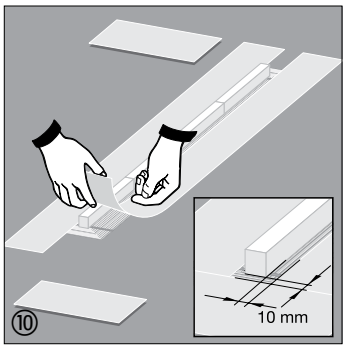

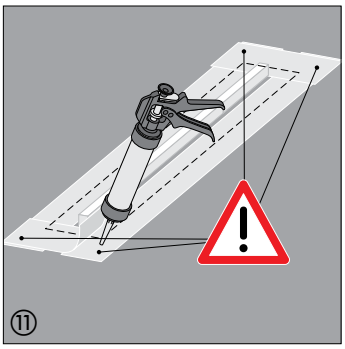

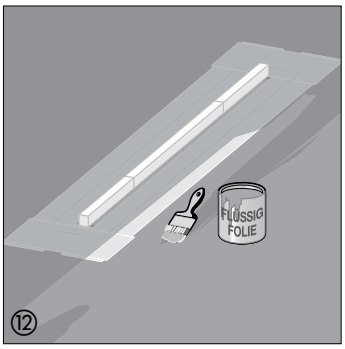

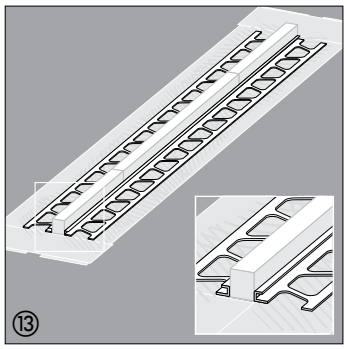

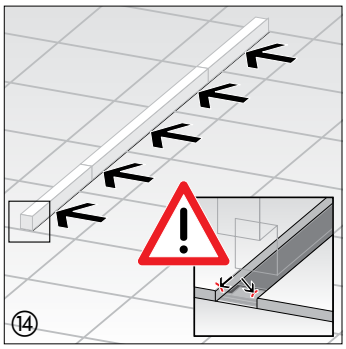

viega
www.viega.com

H

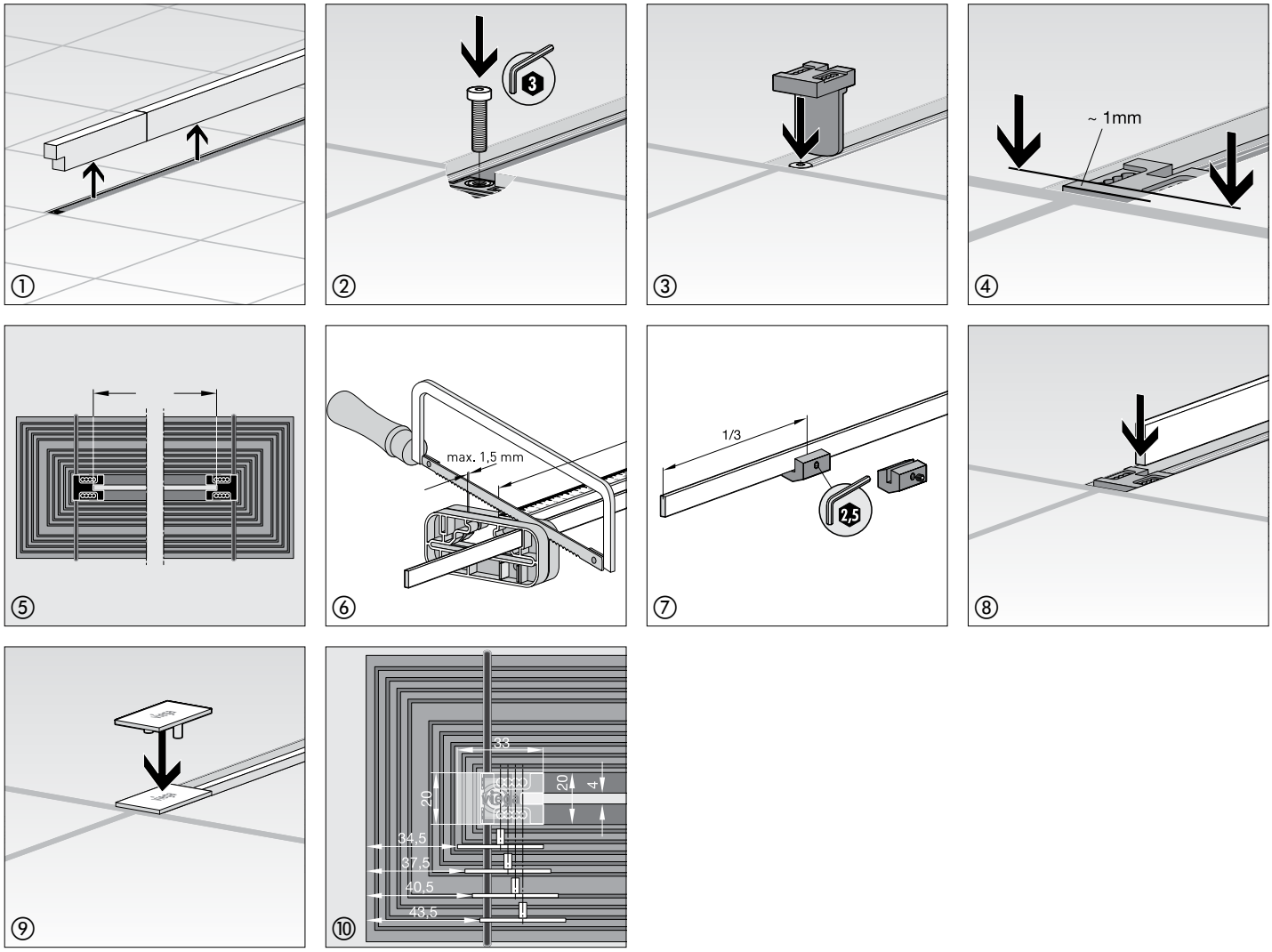

I

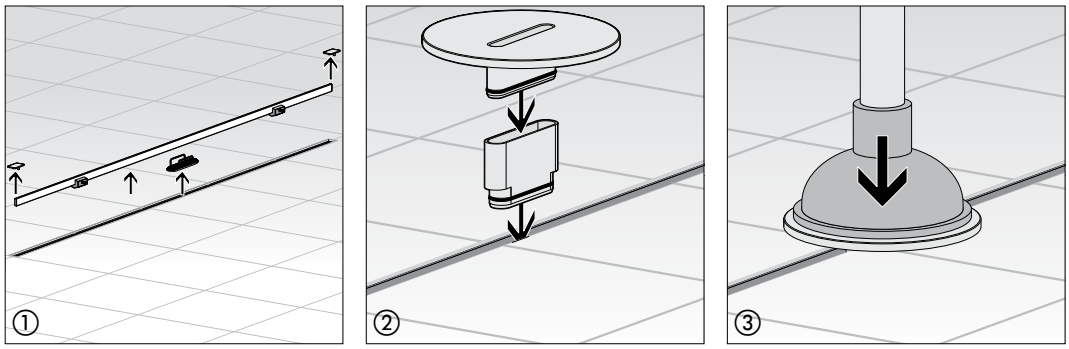

(RUS) Инструкция по пользованию душевого лотка Advantix Vario

Применение по назначению

Монтаж душевого лотка должен выполняться специализированными фирмами с учетом инженерно-строительных норм и правил. При использовании альтернативных уплотнителей необходимо следовать указаниям изготовителя. Плитка пола необходимо укладывать с уклоном к душевому лотку. Душевой лоток предназначен для сброса бытовых сточных вод с величиной показателя pH не ниже 4 и не выше 10 и максимальной кратковременной температурой до 95 °C. Недопустим спуск едких жидкостей, которые могут повредить сантехническое оборудование, водосливную арматуру и трубопроводы.
Перед началом монтажа необходимо убедиться в соответствии пропускной способности душевого лотка Advantix Vario планируемому объему слива. Душевой лоток Advantix Vario соответствует стандарту DIN EN 1253 и отвечает требованиям согласно DIN 4109 и VDI 4100.

Пропускная способность лотка: 0,4 – 0,8 л/с (при монтажной высоте 95 – 165 мм)
Максимальная допустимая нагрузка на металлическую дизайн-вставку: не более 120 кг

Внимание: **при приеме душа людьми с ограниченными физическими возможностями душевой лоток должен быть расположен так, чтобы колеса инвалидной коляски имели возможность беспрепятственно пересекать его поперек. В данном случае предпочтительным является монтаж у стены.**

	Без грязеуловителя		С грязеуловителем	
Пропускная способность при внешнем подпоре	Монтажная высота 95 мм	Монтажная высота 165 мм	Монтажная высота 95 мм	Монтажная высота 165 мм
10 mm	0,45 l/s	0,75 l/s	0,4 l/s	0,7 l/s
20 mm	0,5 l/s	0,8 l/s	0,45 l/s	0,75 l/s

A Комплектующие

Модель	Номер арт.	Описание
4965.10	686277	**Душевой лоток Advantix Vario,** из высококачественного пластика, универсальные габариты от 300 мм до 1200 мм, высота 95-165 мм, пропускная способность согласно DIN EN 1253 0,4 – 0,8 л/с, с торцевыми заглушками, с регулировкой по высоте, с монтажными опорами, с самоочищающимся сифоном и съемным грязеуловителем, с компенсатором по высоте, с уплотнительным фланцем и комплектующими для изоляции, для использования жидкой или рулонной изоляции

B Детали

① Пеностирольная вставка (шаблон для плитки)
② Дизайн-вставка
③ Боковые декоративные накладки
④ Опорные вкладыши
⑤ Опоры для дизайн-вставки
⑥ Винты
⑦ Торцевые заглушки
⑧ Крепежные винты
⑨ Корпус душевого лотка
⑩ Опоры
⑪ Манжетное уплотнение
⑫ Надставной элемент (компенсатор высоты)
⑬ Уплотнительное кольцо
⑭ Сифон
⑮ Отвод 40/50
⑯ Крепежный набор
⑰ Уплотнительная лента
⑱ Монтажный клей

C Указание по применению монтажного клея

Не использовать монтажный клей с истекшим сроком годности (более 18 месяцев)!
Дата изготовления указана на верхнем крае тюбика. Первые две цифры означают месяц, а последующая цифра-год.
Пример: «0317...» Дата изготовления: март 2011 года.

viega
www.viega.com

D Определение длины лотка при установке в нишу

Необходимое пространство ниши при установке душевого лотка необходимо выбирать таким образом, чтобы расстояние от внешней кромки одного конца лотка до внешней кромки другого конца лотка соответствовало расстоянию между двумя оштукатуренными поверхностями ниши.

A-Оштукатуренная стена B-Керамическая литка

Пример:
- 1000 мм ниша для душа, отделанная плиткой (расстояние от B до B)
- Толщина плитки включая слой клея 15 мм
- Ниша для душа с оштукатуренными стенами, ширина 1030 мм (расстояние от A до A)

Основой для расчета длины профиля служит размер оштукатуренной ниши (1030 мм).
Из этих 1030 мм нужно вычесть 100 мм (2 торцевые заглушки по 50 мм).
Таким образом, профиль душевого лотка нужно укоротить до 930 мм.
Положение слива при этом может быть произвольным. При этом расстояние от центра слива до края профиля лотка не должно превышать 150 мм.

E Установка душевого лотка

C = A – 100 мм

C = профиль душевого лотка для укорачивания
A = длина ниши для душа с оштукатуренными стенами
100 мм = 2 торцевые заглушки по 50 мм

① Определить необходимую длину душевого лотка C.

② По желанию душевой лоток может укорачиваться с одной или двух сторон.

③ На душевом лотке отметить величину C и с помощью специальной направляющей укоротить лоток. Толщина лезвия ножовки не должна превышать 1,5 мм.

④ Зачистить от заусенцев обрезанные концы и отверстия под винты. При этом обратить особое внимание поверхностям, соприкасающимся с уплотнителем. Рекомендуется использовать гратосниматель, Арт. № 151 874

⑤ Профиль лотка, особенно в месте уплотнения, следует смазать специализированной смазкой (идет в комплекте). Чтобы обеспечить оптимальное сцепление уплотнителя, **не допускать попадания на уплотнительный фланец посторонних масел.** При необходимости фланец обезжирить растворителем на основе спирта.

⑥ Привинтите торцевые заглушки. Последний виток резьбы и последнее привинчивание не должны производиться отверткой вручную. Максимальная сила закручивания – не более 3 Нм.

⑦ Винты необходимо вкручивать в профиль под прямым углом. Торцевая заглушка установлена правильно, если уплотнение между профилем и торцевой заглушкой **слегка** сжато.

viega
www.viega.com

F Установка душевого лотка

Набор принадлежностей для уплотнения должен быть выдан лицу, ответственному за комбинированное уплотнение (плиточнику).

① Определить высоту цементной стяжки H – максимальная монтажная высота составляет 165 мм.

② Укоротить величину X на надставном элементе и обрезать излишки.
X = 165 – H

③ Установить манжетное уплотнение и два уплотнительных кольца.

④ Смазать специализированной смазкой манжетный уплотнитель и уплотнительные кольца круглого сечения и установить надставной элемент в сифон.

⑤ Вставить опоры в профиль. Опоры распределить по длине душевого лотка (таблица 1). Расстояние между опорами не должно превышать 40 см.

⑥ Душевой лоток с отводным патрубком вставить в надставной элемент до упора.

⑦ Визуальный контроль правильности положения душевого лотка в компенсаторе высоты.

⑧ Для лучшего стока воды душевой лоток установить горизонтально. Регулятор высоты опор закрепить. Подсоединить гидрозатвор к канализации.

⑨ При необходимости опоры закрепить к полу.

⑩ **Проверить сифон и соединительный трубопровод:** наполнить слив и трубопровод водой и визуально проверить соединения на герметичность.

⑪ **Проверка душевого лотка:** вставить испытательную насадку в отверстие сифона. Налить воду в желобок душевого лотка чуть ниже края уплотнительной манжеты и визуально проверить торцевые заглушки на герметичность.

⑫ При необходимости укоротить защитную пленку и наклеить ее на фланец.

⑬ Всю поверхность душевого лотка, до верхнего краяфланца залить цементной стяжкой.

Таблица 1

Длина душевого лотка	30 – 60 cm	**60** – 90 cm	60 – **90** cm	**90** – 120 cm	90 – **120** cm
Количество опор	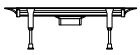	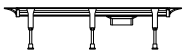		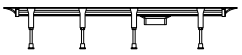	

viega
www.viega.com

G Укладка уплотнительного фланца

Чтобы обеспечить надлежащее и надежное встраивание в комбинированное уплотнение, необходимо использовать уплотнительные принадлежности, входящие в набор принадлежностей.

① Снять защитную пленку.

② Перед герметизацией необходимо обезжирить поверхность фланца лотка. Для этой цели можно использовать обычный растворитель, например, спирт или изопропиловый спирт.

③ Обрезать по размеру и вставить стиропор.

④ Обрезать уплотнительную ленту таким образом, чтобы концы не выступали за пределы душевого лотка.

⑤ Открыть крышку тюбика монтажного клея. Проткнуть защитную мембрану в резьбовой части части тюбика.

⑥ Прикрутить насадку и отрезать кончик таким образом, чтобы толщина слоя выдавленного клея составляла 8 мм.

⑦ Нанести монтажный клей волнистой линией на фланец лотка. Соблюдать срок годности!

⑧ Равномерно распределить гладким шпателем.

⑨ Первый слой жидкой гидроизоляции нанести на стяжку в достаточном количестве.

⑩ Приклеить уплотнительную ленту на расстоянии примерно 10 мм от пеностирольной вставки.

⑪ Уплотнительную ленту расположить на фланце сифона таким образом, чтобы фланец и цементная стяжка были равномерно покрыты клеем – перекрытие углов производить внахлест.
Важно: Уплотнительную ленту плотно прижать к душевому лотку. На углах полосы склеить клеем. Места склейки прочно обработать валиком.

⑫ После просыхания первого слоя герметика и клея (оставить на 4 часа), второй слой жидкого герметика в достаточном количестве нанести на уплотнительную ленту и цементную стяжку.

⑬ Установка с финишным покрытием: Финишный монтажный профиль приклеить близко к краю пеностирольной вставки. Концы профилей и пеностирольной вставки должны располагаться на одной линии. Подрезанные концы зачистить. Монтажные профили расположить на одном уровне.

⑭ Установка без финишного покрытия: керамическую плитку уложить прямо к краю пеностирольной вставки. Края плитки отшлифовать.
Важно: Отшлифовать острые края плиток и монтажных профилей.

H Установка дизайн-вставки

Примечание: Дизайн-вставки и боковые накладки не входят в комплект душевого лотка.Дизайн-вставка с комплектующими для монтажа и боковыми накладками, матовая. Арт. № 686 284
Дизайн-вставка с комплектующими для монтажа и боковыми накладками, глянцевая. Арт. № 686 291

① Вынуть пеностирольные вставки.

② Вкрутить винты.

③ Вставить опоры для вставок и подогнать их под высоту плиток. Максимальный выступ дизайн-вставки над фланцем 20 мм, с использованием комплекта из природного камня (Арт. № 686 321) **30 мм.**

④ Верхний уровень кромки опор для вставок должен быть примерно на 1 мм ниже верхнего уровня кромки плиток.

⑤ Определить длину дизайн-вставки.

⑥ Дизайн-вставку укоротить до нужной длины и зачистить концы.

⑦ Уложить опорные вкладыши на дизайн-вставку.

⑧ Установить дизайн-вставку!

⑨ Вставить боковые накладки. Боковые накладки разрешается смещать до 9 мм.

⑩ Разрешается менять положение боковых накладок.

Грязеулавливающую сетку, арт. № 696 338, можно вставить в качестве опции.

Уход и эксплуатация

По гигиеническим причинам и для сохранения рабочего состояния содержать душевой лоток в чистоте и регулярно проверять. Периодичность работ по уходу и обслуживанию различна и зависит от условий эксплуатации. Соответствующие сведения для пользователей канализационного оборудования содержатся в DIN 1986-3.
Для очистки следует пользоваться только мягкими моющими средствами на мыльной основе.
Абразивные вещества, а также средства, содержащие спирт, аммиак, соляную, форсфорную или уксусную кислоту, повреждают поверхности, поэтому пользоваться ими запрещено.

В случае, если имеется необходимость прочистить слив, воспользуйтесь очистительной насадкой (Арт. № 689 711). С помощью вантуза можно очистить сифон и трубопровод.

① В отверстие сифона установить очистительную насадку.

② На очистительную насадку установить вантуз и очистить гидрозатвор.

Дизайн-вставки

	Модель	Арт. №	Описание
	4965.30	686284	**Дизайн-вставка Visign SR1,** с комплектующими для монтажа и боковыми накладками, матовая
	4965.31	686291	**Дизайн-вставка Visign SR2,** с комплектующими для монтажа и боковыми накладками, глянцевая

Детали

	Модель	Арт. №	Описание
	4965.88	686406	**Боковые накладки,** матовые
	4965.89	686413	**Боковые накладки,** глянцевые
	4965.94	689742	**Набор деталей для дизайн-вставки,** комплектующие без боковых накладок,
	4965.81	686338	**Сеточка-грязеуловитель**
	4965.82	686345	**Торцевые заглушки,** с профильным уплотнением и регулировкой высоты дизайн-вставки
	4965.83	686352	**Монтажные опоры, 4 шт.,** для душевого лотка Advantix Vario

(RUS) Инструкция по пользованию душевого лотка Advantix Vario

Детали

	Модель	Арт. №	Описание
	4965.84	686 369	**Направляющие**
	4965.85	686 376	**Сифон,** с компенсатором высоты и сеточкой-грязеуловителем
	4965.87	686 390	**Компенсатор высоты**
	4965.95	689 858	**Уплотнительная лента,** для душевого лотка Advantix Vario
	4965.96	691 509	**Монтажный клей,** для душевого лотка Advantix Vario

Комплектующие

	Модель	Арт. №	Описание
	4965.80	686 321	**Комплект из природного камня,** для монтажного профиля высотой до 30 мм
	4965.86	686 383	**Комплектующие для дизайн-вставки,** комплект для использования с регулируемой по длине дизайн-вставки, матовый
	4965.92	689 728	**Комплектующие для дизайн-вставки,** комплект для использования с регулируемой по длине дизайн-вставки, глянцевый
	4965.91	689 711	**Насадки для очистки,** для использования вантуза
	4965.90	689 704	**Демонтажный инструмент,** для демонтажа всех решеток Viega Advantix
	2043	151 874	**Гратосниматель**